ޕްރޮސިކިއުޓަރ ޖެނެރަލްގެ އޮފީސް

ހ. ވެލާނާގެ، 12 ވަނަ ފަންގިފިލާ
މާލެ 20096، ދިވެހިރާއްޖެ
ފޯން: +960 3000655
ވެބްސައިޓް: pgoffice.gov.mv

ނަންބަރު: (IUL)196-C/1/2025/53

އިޢުލާން

މިއޮފީހުން ދާ އިންޓީރިއަރ ޑިޒައިންގެ ކުރުމާ އެއްޗެހި ޤާނޫނުގެ މަރާޙިލްތަކެއް ކުރިއަށް ގެންދިއުމުގެ މަސައްކަތްތަކުން ފަރާތެއް ހޯދަން ބޭނުންވެއްޖެއެވެ.

- ބިޑުގައި ރަޖިސްޓަރީވުން: 2025 ސެޕްޓެމްބަރު 02، އަންގާރަ ދުވަހުގެ 10:00 ގެ ކުރިން ތިރީގައިވާ ލިންކް މެދުވެރިކޮށް ލިންކް: https://forms.office.com/r/mKBAM2U8yB
- ބިޑު ހުށަހެޅުމާއި ހުޅުވުން: 03 ސެޕްޓެންބަރު 2025 10:00 އަށް

ވީމާ، މި މަސައްކަތް ކުރުމަށް ޝައުގުވެރިވާ ފަރާތްތަކުން މަތީގައި ދެންނެވިފައިވާ ގޮތަށް ބިޑުގައި ރަޖިސްޓަރީ ކުރެއްވުމަށްފަހު، 03 ސެޕްޓެންބަރު 2025، 10:00 އަށް މިއޮފީހަށް (ވެލާނާގެ، 12 ވަނަ ފަންގިފިލާ) ވަޑައިގެން އަންދާސީ ހިސާބު ހުށަހެޅުއްވުން އެދެމެވެ.

އަދި ދަންނަވަމެވެ. ބިޑުގައި ރަޖިސްޓަރީ ނުވާ ފަރާތްތަކަށް އަންދާސީ ހިސާބު ހުށަހެޅުމުގެ ފުރުޞަތު ނުދެވޭނެއެވެ. އަދި އަންދާސީ ހިސާބު ހުށަހަޅާއިރު ދުވަހުގެ 10:00 ގެ ފަހުން ހުށަހަޅާ އަންދާސީ ހިސާބާއި މަޢުލޫމާތު ފުރިހަމަނުވާ އަންދާސީ ހިސާބުތައް ބާޠިލުކުރެވޭނެ ވާހަކަ ދަންނަވަމެވެ. ބިޑާގުޅޭ މަޢުލޫމާތު ކަރުދާހާއި ކުރުނޯޓިސްތައް މިއޮފީހުގެ ވެބްސައިޓުން ލިބެން ހުންނާނެއެވެ.

2 ރަބީޢުލްއައްވަލް 1447
25 އޮގަސްޓް 2025

ޕްރޮސިކިއުޓަރ ޖެނެރަލްގެ އޮފީސް

ބީލަމުގެ މައުލޫމާތު ކަރުދާސް

ޕްރޮޖެކްޓްގެ ނަން: މިއޮފީހުން ދޫ ކުރުމާ އެއްގޮތަށް އޮފީހުގެ ކަބަޑްސްޓު ޖަހައިދިނުން

އިއުލާން ނަންބަރ: (IUL)196-C/1/2025/53

އިއުލާން ތާރީހް: 25 އޮގަސްޓް 2025

ސެކްޝަން 1: ބިޑަށް ހުށަހަޅާ ފަރާތްތަކަށް ދޭ އިރުޝާދު

ބިޑަށް ކުރިމަތިލެވޭނެ ފަރާތްތައް	• ކުދި އަދި މެދު ފެންވަރުގެ ވިޔަފާރީގެ ޤާނޫނު (ޤާނޫނު ނަންބަރު 6/2013) ގެ ދަށުން މިނިސްޓްރީ އޮފް އިކޮނޮމިކް ޑިވެލޮޕްމަންޓުގައި ވިޔަފާރިއެއްގެ ގޮތުގައި ރަޖިސްޓްރީކޮށްފައިވާ ފަރާތްތަކާއި، ވިޔަފާރި ރަޖިސްޓްރީ ކުރުމުގެ ޤާނޫނު (ޤާނޫނު ނަންބަރު 18/2014) ގެ 7 އަދި 9 ވަނަ މާއްދާގައި ބަޔާންކޮށްފައިވާ ވިޔަފާރިތަކެވެ.

#	ތަފްސީލް
1	**ބިޑުގައި ރަޖިސްޓްރީވުމާއި މައުލޫމާތު ސާފުކުރުން**
1.2	ބިޑާއި ގުޅިގެން ސާފުކުރަންޖެހޭ މައުލޫމާތެއް ވާނަމަ އެ ސުވާލެއް ފޮނުވަންވާނީ، މައުލޫމާތު ސާފުކުރުމަށް ދީފައިވާ މުއްދަތުގެ ތެރޭގައި procurement@pgoffice.gov.mv އީމެއިލް މެދުވެރިކޮށް ނުވަތަ 3023157 ށެވެ. • ބިޑުގައި ރަޖިސްޓްރީވުން: 2025 ސެޕްޓެމްބަރު 02، އަންގާރަ ދުވަހުގެ 10:00 ގެ ކުރިން ތިރީގައިވާ ލިންކް މެދުވެރިކޮށް • ލިންކް: https://forms.office.com/r/mKBAM2U8yB • ބިޑުގައި ރަޖިސްޓްރީނުވާ ފަރާތްތަކަށް އަންދާސީ ހިސާބު ހުށަހެޅުމުގެ ފުރުޞަތު ނުދެވޭނެއެވެ.
2	**ބިޑް ހުށަހެޅުމާއި ހުޅުވުން.**
2.1	އަންދާސީ ހިސާބު ހުށަހެޅުމާއި ބިޑް ހުޅުވުން: ތާރީޚް: 3 ސެޕްޓެމްބަރު 2025 ގަޑި: 10:00 ދުވަސް: އަންގާރަ ތަން: ޕްރޮސިކިއުޓަރ ޖެނެރަލްގެ އޮފީސް / ވެލާނާގެ 12 ވަނަ ފަންގިފިލާ
3	**ބިޑް ހުށަހަޅާ ފަރާތްތަކަށް ދޭ އިރުޝާދު**
3.1	އަންދާސީ ހިސާބު ހުށަހަޅާ ފަރާތުން ކަނޑައެޅިފައިވާ ގަޑިއަށް ހާޒިރުވާންވާނެވެ. އަދި މިގޮތުން ހުށަހަޅާ އަންދާސީ ހިސާބާއި ބެހޭ ގޮތުން މައުލޫމާތެއް ސާފުކުރަން ބޭނުންވެއްޖެ ނަމަ އެފަދަ މައުލޫމާތެއް ދެއްވާނެ މީހަކު ހާޒިރުވާންވާނެވެ. އަންދާސީ ހިސާބު ހުށަހެޅުމުގެ ކުރިން ޒާތީ ގޮތުން ނުވަތަ ރަސްމީ އީމެއިލް އެއްވެސް ކަމެއް ސާފުކުރަން ބޭނުންވެއްޖެނަމަ އެކަމެއް ސާފުކުރަންވާނެވެ.
3.2	އަންދާސީ ހިސާބު ހުށަހެޅުމަށް ހާޒިރުވާ ކޮންމެ ފަރާތަކުން ހުށަހެޅޭނީ އެންމެ އަންދާސީ ހިސާބެކެވެ. (**އޮޕްޝަން** އޮތުމަށް (01 (އެކެއް) އަގަށް ވުރެ ގިނައިން) ހިމަނާފައިވީ ނަމަވެސް، ހުށަހެޅި އަގުތަކުން މިއޮފީހުން ބަލައިގަންނާނީ އެންމެ ކުޑަ އަގެވެ.)
3.3	އީމެއިލް އަދި ފެކްސްގެ ޒަރީއާއިން ހުށަހަޅާ އަންދާސީ ހިސާބުތައް ބަލައިނުގަނެވޭނެއެވެ.
3.4	އަންދާސީ ހިސާބުގައި ގުޅޭ ނަންބަރެއްގެ ގޮތުގައި ހިއްސާކުރާ ނަންބަރަކީ ބިޑް ފޯމާގެ ނުވަތަ ބިޑުގެ ކަންކަން ބަލަހައްޓާ ފަރާތުގެ ނަންބަރު ކަމުގައިވާން ވާނެވެ.
3.5	ބިޑުގެ މުއްދަތު ހަމަވާ ތާރީޚް އޮންނަންވާނީ ބިޑް ހުޅުވާ ތާރީޚުން ފެށިގެން 60 (ފަސްދޮޅަސް) ދުވަހުގެ މުއްދަތަށެވެ.

3.6	އަގު ހުށަހަޅާ ފޯމުގައި ބީލަން ވެރިޔާ ސޮއިކޮށް ކުންފުނީގެ ސްޓޭމްޕް ޖަހާފައި އޮންނަންވާނެވެ.
3.7	ބީލަން ހުށަހަޅަންވާނީ ބަންދު ކޮންވެލޯޕު ސިޓީ އުރައެއްގައެވެ. ސިޓީ އުރައިގެ ބޭރުގައި ބީލަމުގެ ނަން ލިޔެފައި އޮންނަންވާނެއެވެ. ސިޓީ އުރައިގައި ބީލަން ހުށަހަޅާ ފަރާތުގެ ނަމާއި އެޑްރެސް އަދި ފޯނު ނަމްބަރު ލިޔެފާ އޮންނަން ވާނެއެވެ.
3.8	އަގު ހުށަހަޅުއްވަންވާނީ ދިވެހި ރުފިޔާ އިންނެވެ. އަދި ޖަދުވަލު 1 ގައިވާ ފޯމުގެ އަގު ހުށަހަޅާ ބައި ފުރިހަމަކުރަންވާނެއެވެ.
3.9	މަސައްކަތު އެއްބަސްވުމުގައި ސޮއި ކުރުމުގެ ކުރިން ބީލަން އެވޯޑުވާ ފަރާތަކުން، ދައުލަތަށް ދައްކަންޖެހޭ އެއްވެސް ފައިސާއެއް ވާނަމަ އެފައިސާއެއް ދައްކަންވާނީ 07 ދުވަހުގެ މުއްދަތުގައި ދައްކަންވާނެވެ. އަދި ފައިސާއެއް ދައްކަން ނުޖެހޭކަމަށްވާނަމަ ފައިސާދަރަނިނުވާ ފަރާތެއްކަން އެނގޭނެ ލިޔުމެއް ހުށަހަޅަންވާނެވެ.
3.10	ބީލަން ހުށަހަޅަން ކަނޑައަޅާފައިވާ ގަޑި ފާއިތުވުމަށްފަހު ހުށަހަޅާ އެއްވެސް ބީލަމެއް ބަލައެއް ނުގަނެވޭނެއެވެ. ބީލަންތައް ބަންދުކޮށްފައިވާ އުރަ ކަނޑައެޅުމަށް ހަމަޖެހިފައިވާ އިރުގައި ކަނޑައަޅާފައިވާ ގަޑިގައި ބީލަން ހުށަހަޅާ ހާޟިރުވާ ފަރާތްތަކުގެ ހާޟިރުގައެވެ. ބީލަން ހުށަހެޅުމަށްފަހު، އަދަދަށް ބަދަލު ނުގެނެވޭނެއެވެ. ބީލަން ހުށަހެޅުން ކަނޑައަޅާފައިވާ ގަޑި ޖެހުމުގެ ކުރިން ހުށަހެޅުން ކަނޑައަޅާފައިވާ ތަނަށް ކަށަވަރު ކުރުމަކީ ބީލަން ހުށަހަޅާ ފަރާތުގެ ޒިންމާއެކެވެ.
3.11	މިބީލަމާއި ގުޅިގެން މަޢުލޫމާތު އެނގެންބޭނުންނަމަ ދުވާލަކަ އެ އެޑްމިނިސްޓްރޭޝަން ގުޅުމަކުން ސާފުކުރެވޭނެއެވެ.
3.12	ކޮންޓްރެކްޓުގެ ވަކިފަރާތަކަށް ދޫކުރެވިފައިވާ ވަކިކޮށް އެ ވަކިފަރާތަކުން އެ ކޮންޓްރެކްޓާއި ބަލާނީ ނުފޫޒުލިބޭނަމަ، އެ ވަކިފަރާތަކުން ހުށަހަޅާ އަންދާސީ ހިސާބުގައި މަދުވެގެން 6 މަސްދުވަހުގެ މުއްދަތަކަށް މި އީޖާރާ ބަލަހައްޓަން ނުކުރެވޭނެއެވެ. އަދި ބީލަން ސެކިއުރިޓީއެއް ހުށަހަޅާފައިނުވާނަމަ، އެ ކޮންޓްރެކްޓުގެ ބީލަން ސެކިއުރިޓީ ބާތިލުވާ ފައިސާ އަނބުރާ ނުދޭނެވެ.
3.13	މަސައްކަތުގެ އަގުދޫކުރުމަށް މިމަސައްކަތާ ގުޅިގެން ކުރާ އެގްރީމަންޓުގައިވާ ގޮތަށް، މަސައްކަތް ނިމުމުން މަސައްކަތު ބަލައިގަތުމަށްފަހު މިއާއި ގުޅޭ ފައިސާ ލިޔުން ދިނުމުން، މަސައްކަތު ކުރި ފައިސާ އިންވޮއިސް ހުށަހެޅުމުންނެވެ.
3.14	ބީޑް ސެކިއުރިޓީ ގޮތުގައި، މި މަސައްކަތަށް ހުށަހަޅާފައިވާ އަގަކީ 500,000.00 ރުފިޔާއަށްވުރެ ބޮޑު އަގެއް ނަމަ، ފަރާތުން ބޭންކް ގެރެންޓީގެ ގޮތުގައި ބީލަމުގެ ކޮންޓްރެކްޓް އަގުގެ 2% (ދެ އިންސައްތަ) ސަރުކާރުން ގަބޫލުކުރާ ބޭންކަކުން ނުވަތަ ފައިނޭންޝަލް އިންސްޓިޓިއުޝަނަކުން މިމަސައްކަތަށް ދޫކޮށްފައިވާ ގެރެންޓީއެއް ހުށަހަޅަންވާނެވެ. ބޭންކް ގެރެންޓީ ހުށަހަޅަން ޖެހޭނީ ބީޑް ސެކިއުރިޓީ ފޯމެޓުންނެވެ.
3.15	މަސައްކަތު ވަކިފަރާތަކަށް ދޫކުރެވިފައިވާ ވަކިކޮށް އެ ވަކިފަރާތަކުން އެ ކޮންޓްރެކްޓާއި ބަލާނީ ނުފޫޒުލިބޭނަމަ، އެ ވަކިފަރާތަކުން ހުށަހަޅާ އަންދާސީ ހިސާބުގައި މަދުވެގެން 6 މަސްދުވަހުގެ މުއްދަތަކަށް މި އީޖާރާ ބަލަހައްޓަން ނުކުރެވޭނެއެވެ.
3.16	ބީލަން ހުށަހެޅުމަށްފަހު ބީލަން ހުށަހެޅި ފަރާތަކުން ބީލަމުން ވަކިވެއްޖެނަމަ ނުވަތަ ބީލަން ސެކިއުރިޓީއަށް ފަރާތަކުން ބީލަން ސެކިއުރިޓީ ދޭކަމުގެ ލިޔުން ލިބުމުން، ބީލަން ސެކިއުރިޓީ ކަރެކްޝަން ބީލަމާ ހަވާލުކުރެވިފައިވާ އަގުތަކެއްނަމަ ހުށަހަޅާފައިވާ ސެކިއުރިޓީ ދައުލަތަށް ނެގޭނެއެވެ.
3.17	ބީލަން ހުށަހަޅާ ފަރާތަކީ މިއީޖާރާގެ މުއްދަތަށް ފެތޭ ގޮތަށް (ދައުލަތުގެ މާލިއްޔަތު ގަވާއިދުގެ 1.02 ގެ (ސ) ގައި ބަޔާންކުރާ "ކޮމްޕެނީ ރެޖިސްޓްރީ" ނުވަތަ "ކޮމްޕެނީ އެސޯސިއޭޝަން" ކަމުގައި ބަޔާންކުރެވިފައިވާ ފަރާތްތަކެއް ގޮތުގައި) ރަޖިސްޓަރީގައި ވާނަމަ، އެކަމުގެ ސާފު މަޢުލޫމާތު އެނގޭނެ ލިޔުމެއްގައި ސޮއިކޮށް ހުށަހަޅަން ވާނެއެވެ.
3.18	މި މަސައްކަތް ނުވަތަ ޚިދުމަތް ދިނުމަށް ހަވާލު ކުރެވޭނީ، ބީލަން ހުށަހަޅާ ފަރާތްތަކުން ހުށަހަޅާފައިވާ އަގަކީ އެކަށީގެންވާ އަގެއްކަމަށް މިއޮފީހުން ފެނިއްޖެނަމައެވެ.

4	އަންދާސީ ހިސާބުގައި ހުށަހަޅަންޖެހޭ ތަކެތި.
4.1	• ކޮޓޭޝަން (ކޮޓޭޝަން ހުށަހަޅަންވާނީ އެފަރާތުގެ ލެޓަރހެޑުގައެވެ.) • ބީލަން ހުށަހަޅާ ފަރާތުގެ ވިޔަފާރި ރަޖިސްޓްރޭޝަން ސެޓްފިކެޓުގެ ކޮޕީ. • ޖީއެސްޓީ ރަޖިސްޓްރޭޝަން ސެޓްފިކެޓުގެ ކޮޕީ (ރަޖިސްޓަރ ކޮށްފައިވާ ފަރާތްތަކުން އެކަނި) • ޓެކްސް ރަޖިސްޓްރޭޝަން ސެޓްފިކެޓް ހުށަހަޅަން ނުޖެހޭ ފަރާތްތަކުންނަމަ އެކަން އަންގައިދޭ ލިޔުން. • މި މައުލޫމާތު ޝީޓާ އެއްކޮށް ހަރުކޮށްފައިވާ ޖަދުވަލް 1 ގައިވާ ފޯމު (މި ފޯމު ގެ ހުރިހާ ބައެއް ފުރިހަމަ ކޮށްފައެވެ.) • ތަޖުރިބާ ދައްކައިދޭ ލިޔުން (ތަޖުރިބާގެ ގޮތުގައި ގުނާނީ ވޭތުވެދިޔަ 5 އަހަރުދުވަހުގެތެރޭގައި، ދައުލަތުގެ އިދާރާއަކުން ނުވަތަ ރަޖިސްޓްރީކޮށްފައިވާ ސަރުކާރުގެ ހިއްސާވާ ކުންފުނިތަކުން މި މަސައްކަތާއި ގުޅޭ އެއްވައްތަރުގެ މަސައްކަތުގެ ކޮންޓްރެކްޓްތަކާއި އެކަން އަންގައިދޭ ލިޔުމާ މަސައްކަތުގެ ކޮންޓްރެކްޓް ނިންމާފައިވާކަމުގެ ލިޔުން. އަދި އެމަސައްކަތްތަކަކީ ހުށަހަޅާފައިވާ އަންދާސީ ހިސާބުގެ އަގުގެ 35 އިންސައްތައަށް ހަމަވާ މަސައްކަތްތަކެއްކަމުގައެވެ. • ބީލަން ހުށަހަޅާ ފަރާތަކީ މިއޮފީހުގެ މުވައްޒަފަކު ނޫންކަން (ދައުލަތުގެ މާލިއްޔަތު ޤަވާއިދުގެ 1.02 ގެ (ރ) ގައި ބަޔާންކުރާ "ކްލޯޒް ރިލޭޓިވް" ނުވަތަ "ކްލޯޒް އެސޯސިއޭޓް" ކަމުގައި ބަޔާންކުރެވިފައިވާ ގުޅުމެއް) އޮތް ފަރާތެއް ކަމުގައި ވާނަމަ، އެކަމުގެ ސާފު މައުލޫމާތު އެނގޭނެ ލިޔުމެއްގައި ސޮއިކޮށް ހުށަހަޅަން ވާނެއެވެ.

ސެކްޝަން 2: ބީލަންތައް އިވެލުއޭޓް ކުރުން.

#	ތަފްސީލް
	ކްރައިޓީރިއާގައި ބަޔާންކޮށްފައިވާ ޝަރުތުތަކާއި ހަމަނުވާ ނުވަތަ ލިޔުންތައް ފުރިހަމަ ނުކޮށް ހުށަހަޅާފައި ނުވާނަމަ އެ އަންދާސީ ހިސާބު ބާތިލްވާނެއެވެ.
1	މަސައްކަތަށް ހުށަހަޅާ އަގު (80 ޕޮއިންޓް)
	• ހުށަހެޅި އެންމެ ހެޔޮ އަގު/ ހުށަހެޅި އަގު × 80 (އަގަށް މާކްސް ދޭނީ ހުށަހަޅާފައިވާ އެންމެ ކުޑަ އަގަށް ފުލް ޕޮއިންޓް ލިބޭ ގޮތަށް ރޭޝިއޯގެ އުސޫލުންނެވެ.)
2	މަސައްކަތް ނިންމާނެ މުއްދަތު (10 ޕޮއިންޓް)
	ހުށަހެޅި އެންމެ ކުޑަ މުއްދަތު/ ހުށަހެޅި މުއްދަތު × 10 (މުއްދަތަށް މާކްސް ދޭނީ ހުށަހަޅާފައިވާ އެންމެ ކުޑަ މުއްދަތަށް ފުލް ޕޮއިންޓް ލިބޭ ގޮތަށް ރޭޝިއޯގެ އުސޫލުންނެވެ.)
3	ތަޖުރިބާއަށް ޕޮއިންޓް ދޭނެ ގޮތް (10 ޕޮއިންޓް)
	• ތަޖުރިބާއަށް ޕޮއިންޓް ދޭނީ ހުށަހަޅާ ލިޔުންތަކަށް ބަލައިގެން އެންމެ ގިނަ ލިޔުން ހުށަހަޅާ ފަރާތަކަށް ފުލް ޕޮއިންޓް ލިބޭ ގޮތަށް ރޭޝިއޯ އުސޫލުންނެވެ. • ތަޖުރިބާއަށް ޕޮއިންޓް ދިނުމުގައި ބަލާނީ ވޭތުވެދިޔަ 5 އަހަރުދުވަހުގެތެރޭގައި، ދައުލަތުގެ އިދާރާއަކުން ނުވަތަ ރަޖިސްޓްރީކޮށްފައިވާ ސަރުކާރުގެ ހިއްސާވާ ކުންފުނިތަކުން މަސައްކަތުގެ ކޮންޓްރެކްޓްތަކާއި އެކަން އަންގައިދޭ ލިޔުމާ މި މަސައްކަތާއި ގުޅޭ އެއްވައްތަރުގެ މަސައްކަތުގެ ކޮންޓްރެކްޓް ނިންމާފައިވާކަމުގެ ލިޔުން. އަދި އެމަސައްކަތްތަކަކީ ހުށަހަޅާފައިވާ އަންދާސީ ހިސާބުގެ އަގުގެ 35 އިންސައްތައަށް ހަމަވާ މަސައްކަތްތަކެއްކަމުގައެވެ.

1. ބީލަން ހުށަހަޅާ ފަރާތާގުޅޭ މައުލޫމާތުގެ ބައި:
ބީލަން ހުށަހަޅާ ފަރާތުގެ ނަން: (ވިޔަފާރި ރަޖިސްޓަރީ ނަން) ....
ބީލަން ހުށަހަޅާ ފަރާތުގެ އެޑްރެސް: ....
ބީލަން ހުށަހަޅާ ފަރާތުގެ ބީލަމުގެ ކަންކަން ބަލަހައްޓާ ފަރާތުގެ ފުރިހަމަ ނަން: ....
ގުޅޭނެ ފޯނު ނަންބަރު:... އީމެއިލް އެޑްރެސް:..
2. ވިޔަފާރިއާއި ޓެކްސް ރަޖިސްޓްރޭޝަނާއި ބެހޭ މައުލޫމާތުގެ ބައި:
މީރާގައި ވިޔަފާރި ރަޖިސްޓަރީ ކުރުވިފައިވާ ނަން: ....
ޓެކްސް ޕޭޔަރ އައިޑެންޓިފިކޭޝަން ނަންބަރު: ....
ދައުލަތަށް ދައްކަންޖެހޭ ފައިސާއެއް ވާކަން ނުވަތަ ނޫންކަން. ☐ ޖެހޭ ☐ ނުޖެހޭ
3- އަގު ހުށަހަޅާ ޝީޓުގެ ބައި:
އަންދާސީ ހިސާބުގެ [illegible] ޖުމްލަ: ....
މަސައްކަތަށް ހުށަހަޅާ ޖުމްލަ: (ބަންދު ދުވަސް ހިމަނާގެން) ....
މަސައްކަތަށް ހުށަހަޅާ އަގު (ދިވެހި ރުފިޔާއިން):...
ބީލަން ވެރިޔާގެ: ކުންފުނި/އިންވެސްޓްމަންޓް ސްޓޭމްޕު ނަން: އައިޑީ ކާޑު ނަންބަރު: ތާރީޚް: ސޮއި:

Scope of Work (SOW)

Project: Cabinet & Shelving Installation

Location: Velanaage 12th floor, Malé, Maldives

1. Contractor Responsibilities

The contractor is responsible for the full execution of the cabinet and shelving works based on the approved design drawings and specifications provided.

General responsibilities include:
- Verify all site dimensions prior to fabrication and installation.
- Ensure compliance with drawings, material finishes, and specifications.
- Provide complete labor, materials, delivery, fabrication, and installation.
- Coordinate with electrical/IT services if concealed outlets or conduits pass through shelves.
- Protect adjacent finishes and maintain a clean worksite.

2. Scope of Work

A. Closed Shelves with Doors

- Fabricate and install modular closed shelves with swing doors.
- Each shelf unit: Width 995 mm, Height per design, Depth as per drawings.
- Total wall length to be covered: 11,534 mm.
- Number of closed shelf units: 12
- All panels to be finished with PVC Color Finish Ref. 3.01.
- Doors with concealed hinges and soft-close system.

B. Open Shelves (Without Doors)

- Fabricate and install open shelves with divisions as per design drawing.
- Dimensions of open shelving sections (widths):
  - 2,376 mm
  - 743 mm
  - 4,353 mm
  - 1,508 mm
  - 3,659 mm
  - 4,991 mm
  - 2,000 mm
- Shelf heights and depths to match design elevations.
- Finish: PVC Color Finish Ref. 3.01.
- Adjustable shelf levels where indicated.

3. Items to be Supplied and Installed by Contractor

Code	Item Description	Dimension (mm)	Quantity	Notes / Finish Reference
C1	Closed Shelf Unit with Doors	995 (W) × as per design (H/D)	12 units	PVC Finish Ref. 3.01, concealed hinges
O1	Open Shelf Unit	2,376 (W) × as per design (H/D)	1 unit	PVC Finish Ref. 3.01
O2	Open Shelf Unit	743 (W) × as per design (H/D)	1 unit	PVC Finish Ref. 3.01
O3	Open Shelf Unit	4,353 (W) × as per design (H/D)	1 unit	PVC Finish Ref. 3.01
O4	Open Shelf Unit	1,508 (W) × as per design (H/D)	1 unit	PVC Finish Ref. 3.01
O5	Open Shelf Unit	3,659 (W) × as per design (H/D)	1 unit	PVC Finish Ref. 3.01
O6	Open Shelf Unit	4,991 (W) × as per design (H/D)	1 unit	PVC Finish Ref. 3.01
O7	Open Shelf Unit	2,000 (W) × as per design (H/D)	1 unit	PVC Finish Ref. 3.01

4. Exclusions

The following are not included in the contractor's scope unless specified:
- New electrical/IT installations (only coordination for cut-outs if needed).
- Any items not explicitly listed in this SOW or design drawings.

5. Execution Notes

- Contractor must verify site conditions before fabrication.
- All joints, fixings, and hardware to be concealed where possible.
- Alignment of shelves must be continuous and flush with adjacent wall finishes.

- Any deviations must be approved by the client/architect before proceeding.
- Final installation to be cleaned, polished, and ready for use upon handover.

NOTE

- CL = CEILING LINE
- DCL = DROP CEILING LINE
- FFL = FLOOR FINISH LINE
- RFL = RAISED FLOOR LINE
- SFL = SUNKEN FLOOR LINE
- BL = BEAM LEVEL

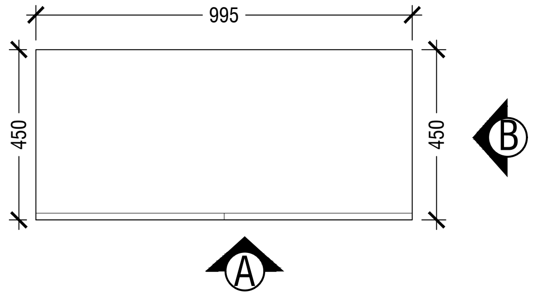

PLAN

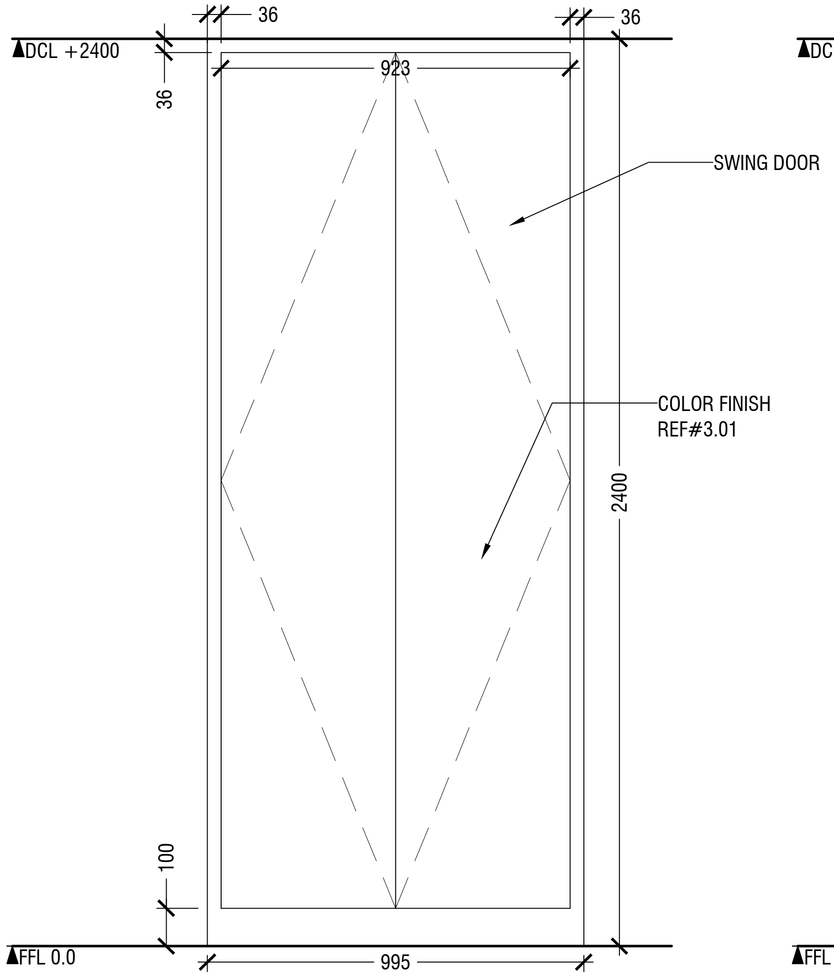

ELEVATION A

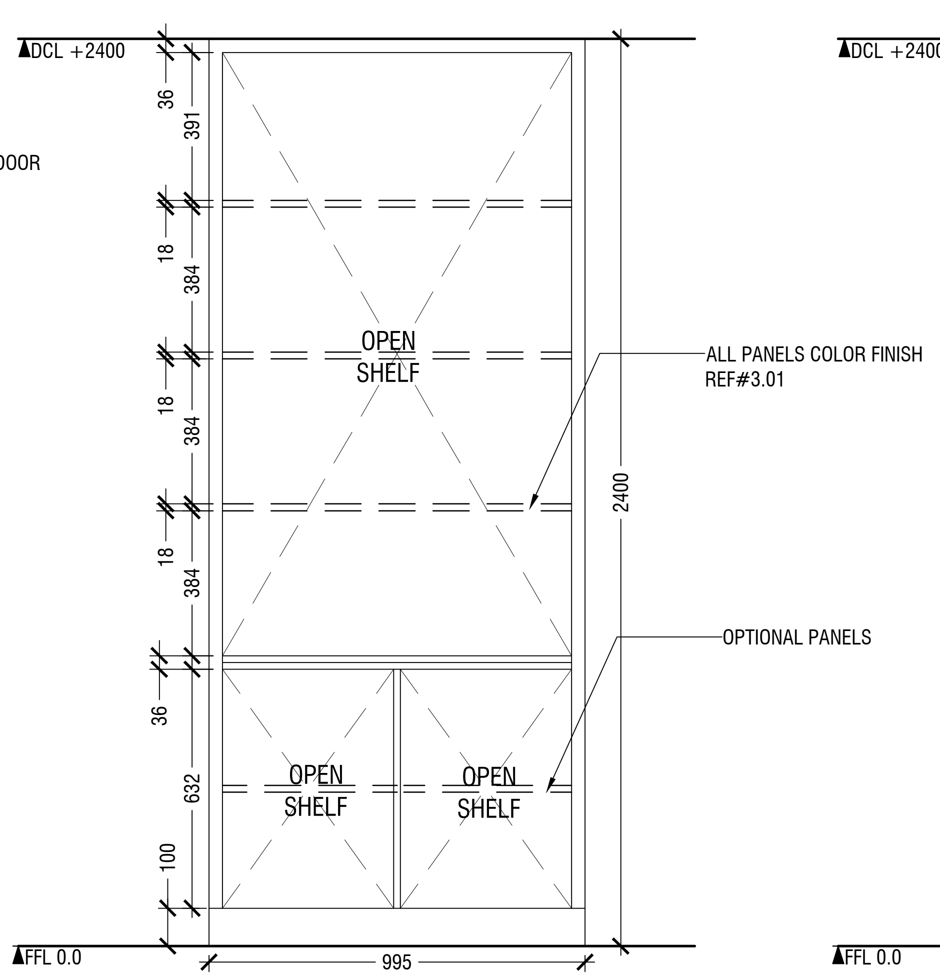

OPEN ELEVATION A

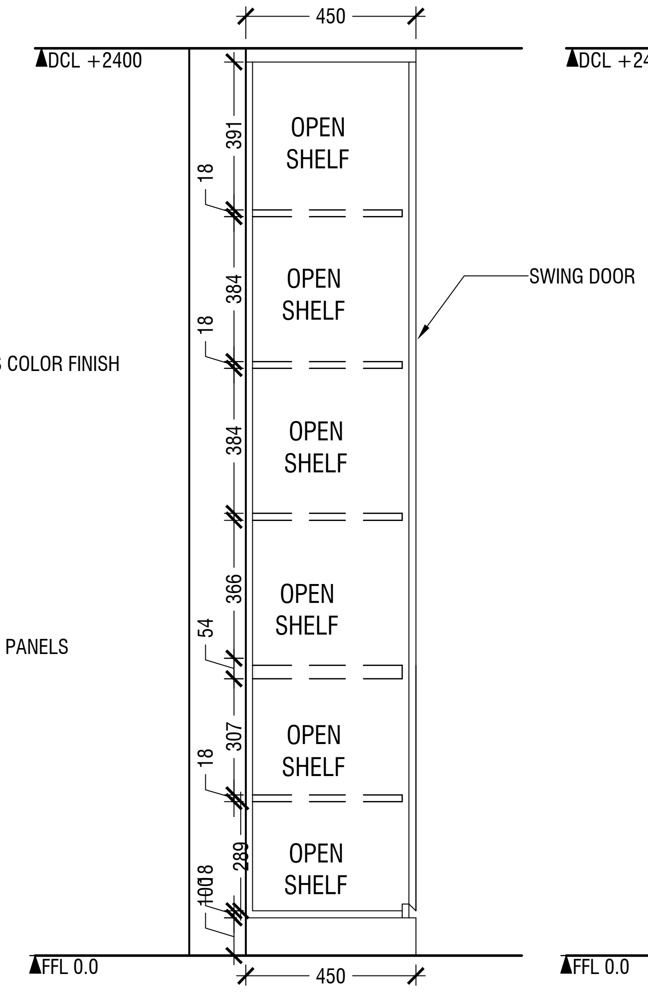

OPEN ELEVATION B

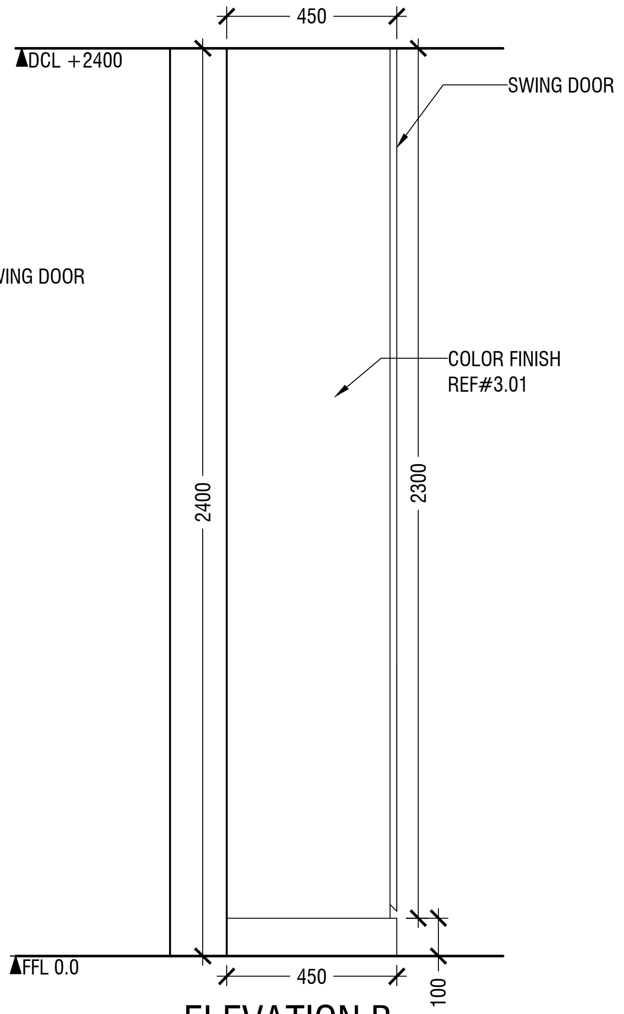

ELEVATION B

1.01 CABINET
LOCATION "WALK WAY CORRIDOR "
SCALE 1:20

ID01

PROSECUTOR GENERAL'S OFFICE CABINET Specification sheet						
SPECIFICATIONS						
Item code	Item Type	Name	Image	Description		
5.01	PVC Color Finish	PANEL SHELF		COLOR HEX CODE#E8 E3DC		